Senator

Аспирационная система

Раннего пожарообнаружения

Области применения

Ранее пожарообнаружение как гарантия непрерывности бизнес процессов

UFS
Генеральный Дистрибьютор UTC Fire & Security

Непрерывные критические бизнес процессы

- Телекоммуникационное оборудование
- Серверные комнаты
- Банковские процессы
- Производство
- Интернет провайдеры

UTC Fire & Security
A United Technologies Company

Необходимость дополнительного времени для безопасной контролируемой эвакуации

UFS
Генеральный Дистрибьютор UTC Fire & Security

Места массового скопления людей и условия, когда затруднена быстрая эвакуация

- Станции подземного метро
- Театры
- Общественные здания
- Аэропорты

UTC Fire & Security
A United Technologies Company

Сложности при детектировании дыма

UFS
Генеральный Дистрибьютор UTC Fire & Security

Здания в высокими потолками, интенсивным воздухообменом, а также большие открытые зоны со сложными условиями детектирования дыма

- Чистые комнаты
- Склады
- Авиационные ангары
- Серверные комнаты
- Атриумы

UTC Fire & Security
A United Technologies Company

Предупреждение выпуска тушащего реагента

Генеральный Дистрибьютор UTC Fire & Security

Раннее предупреждение дает время для расследования причин и предупреждения выпуска агента пожаротушения

- **Помещения электронной обработки данныхEDP facilities**
- **Телекоммуникационное оборудование**
- **Серверные комнаты**
- **Электрические под-станции**

UTC Fire & Security
A United Technologies Company

Зоны сложной окружающей среды

Генеральный Дистрибьютор UTC Fire & Security

Условия с агрессивной окружающей средой с высоким уровнем загрязнений, экстремальной температурой могут быть защищены с приемлемым уровнем обслуживания

- **Холодильники**
- **Производственные зоны**
- **Производство бумаги**
- **Подземные туннели**
- **Шахты**

UTC Fire & Security
A United Technologies Company

Эстетические ограничения на внесение изменений в дизайн

UFS
Генеральный Дистрибьютор UTC Fire & Security

Внутренняя отделка зданий, которая не может быть «испорчена» обычными детекторами – Senator может быть установлен незаметно

- **Кафедральные Соборы**
- **Исторические здания**
- **Арт галлереи**
- **Музеи**

UTC Fire & Security
A United Technologies Company

Ограниченный доступ для обслуживания

UFS
Генеральный Дистрибьютор UTC Fire & Security

Аспирационная система Senator может быть расположена в зоне с возможным доступом для обслуживания, к то время как трубная разводка может находиться в «запретных» зонах

- Технологические оборудование
- Зоны с ограниченным доступом
- Зоны контролируемые на ЭМС (Электро-Магнитная Совместимость)
- Больницы
- Тюрьмы
- Склады

UTC Fire & Security
A United Technologies Company

И многие другие приложения …

UFS
Генеральный Дистрибьютор UTC Fire & Security

- Электростанции
- Центры управления и диспетчерские
- Нефтехимические объекты
- Зоны хранения высокой ценности
- Библиотеки
- Архивы
- Производство табака
- Современные поезда и локомотивы

…А также везде, где требуется наивысшая защита...

UTC Fire & Security
A United Technologies Company

UFS
Генеральный Дистрибьютор UTC Fire & Security

Senator

Аспирационная система

Раннего пожарообнаружения

Примеры монтажа

UTC Fire & Security
A United Technologies Company

Базовые принципы монтажа
Защита обычных зон

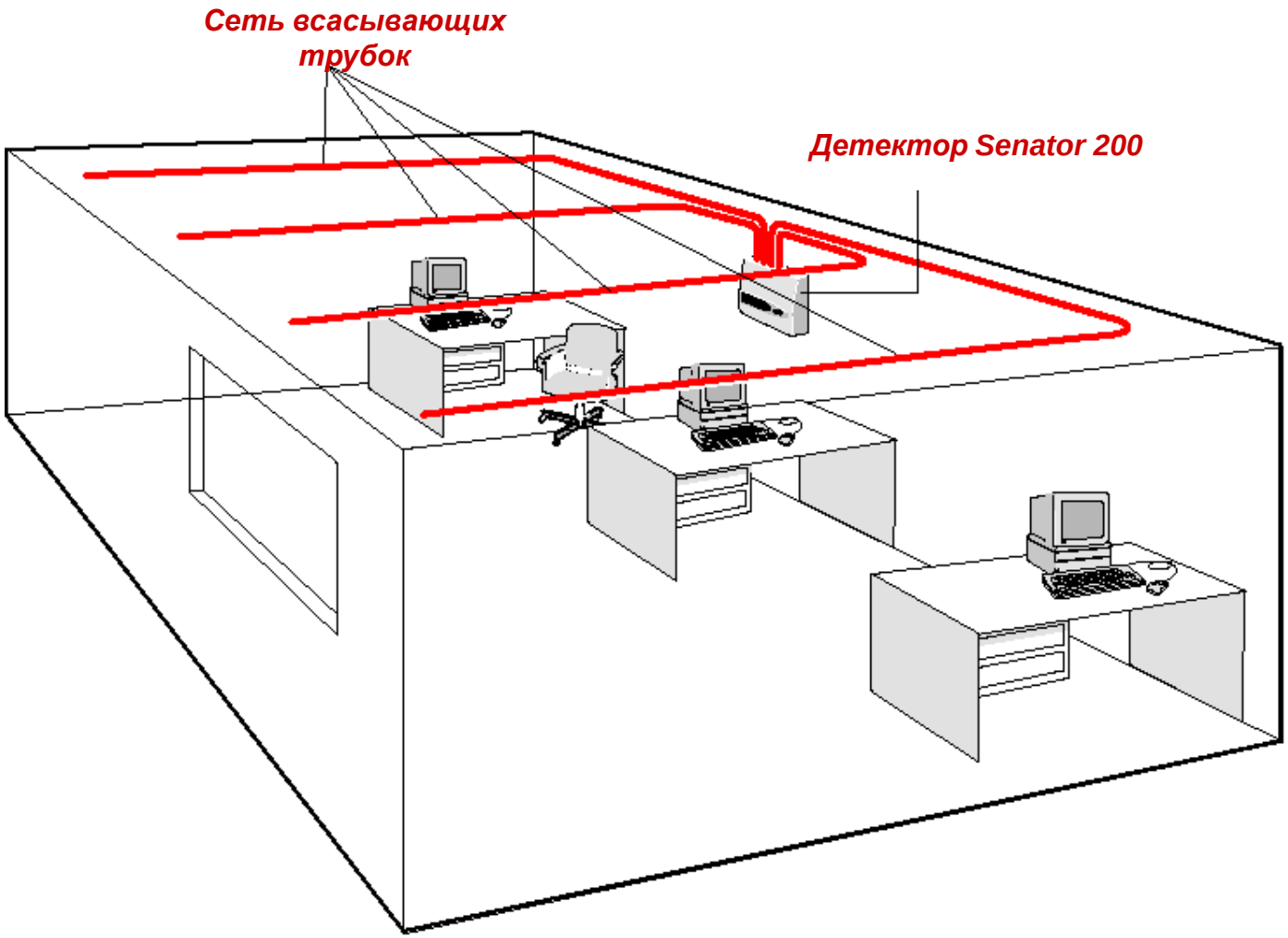

UFS
Генеральный Дистрибьютор UTC Fire & Security
UTC Fire & Security
A United Technologies Company

Детектирование в воздушном потоке – пример детектирования в воздуховоде

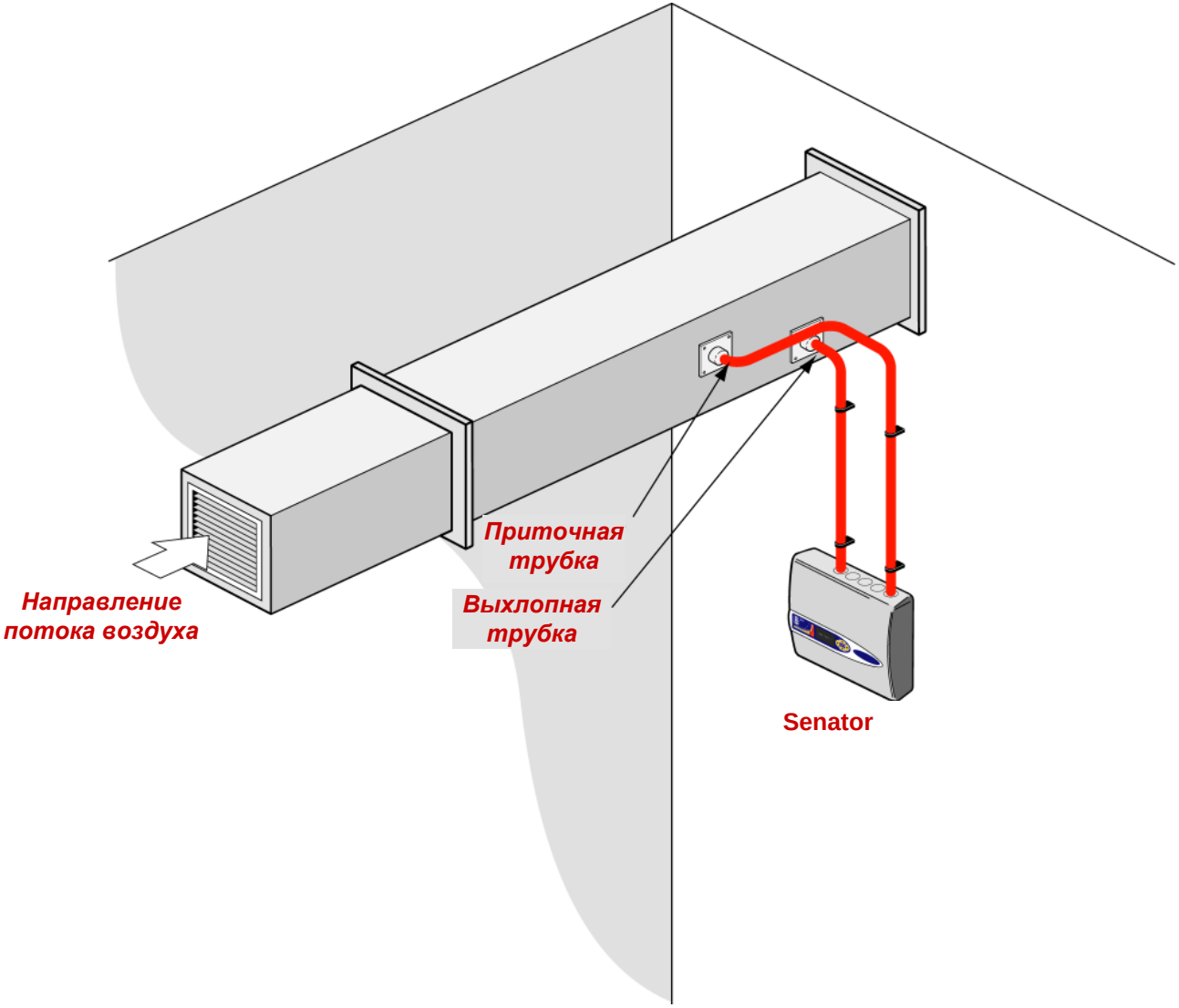

UFS
Генеральный Дистрибьютор UTC Fire & Security
UTC Fire & Security
A United Technologies Company

Монтаж в малых помещениях

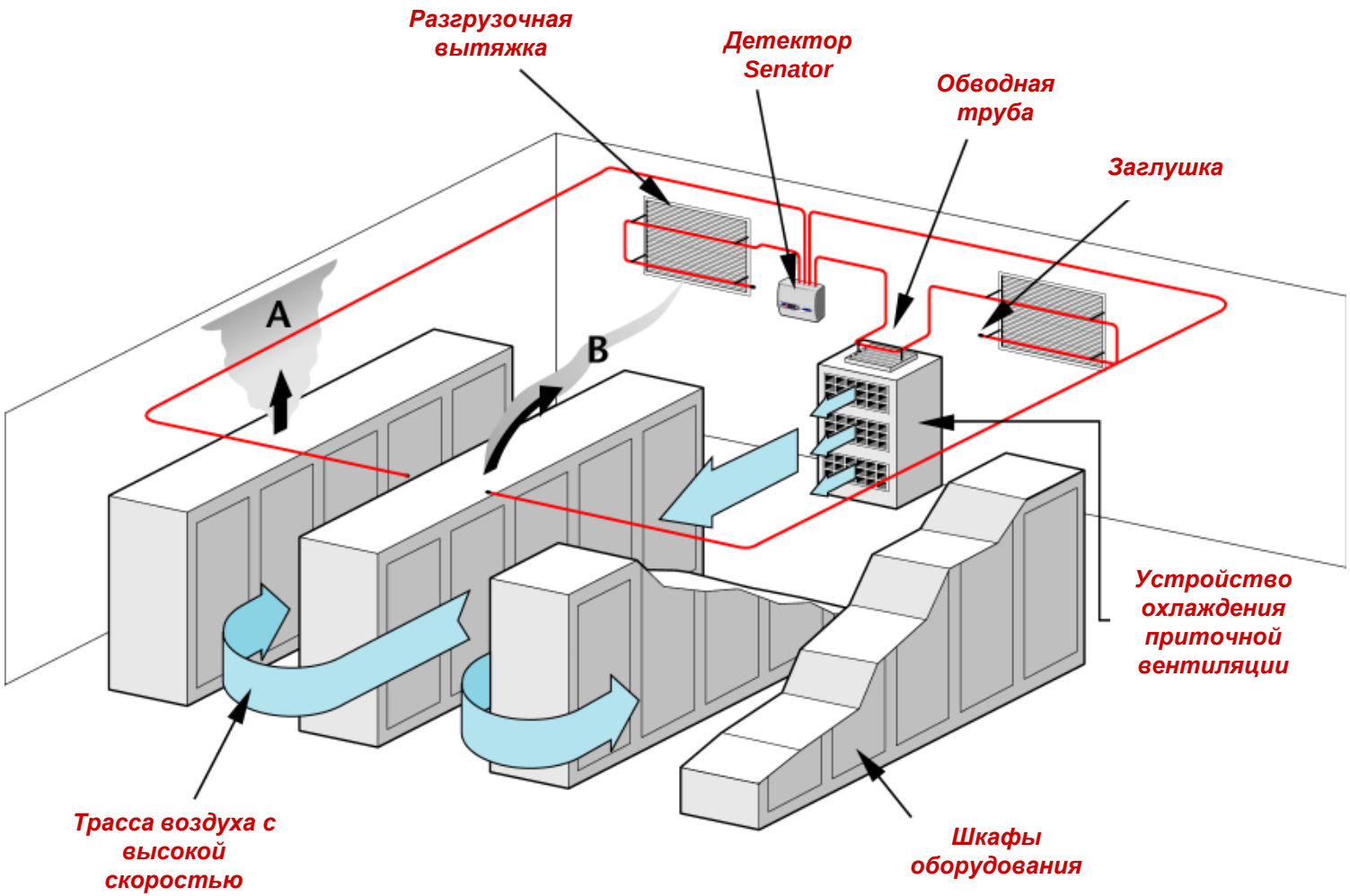

A = Трасса дыма – статический воздух

B = Трасса дыма – макс. вентиляция

UFS
Генеральный Дистрибьютор UTC Fire & Security

Аспирационная система Senator

UTC Fire & Security
A United Technologies Company

Слой расслоения внутри здания

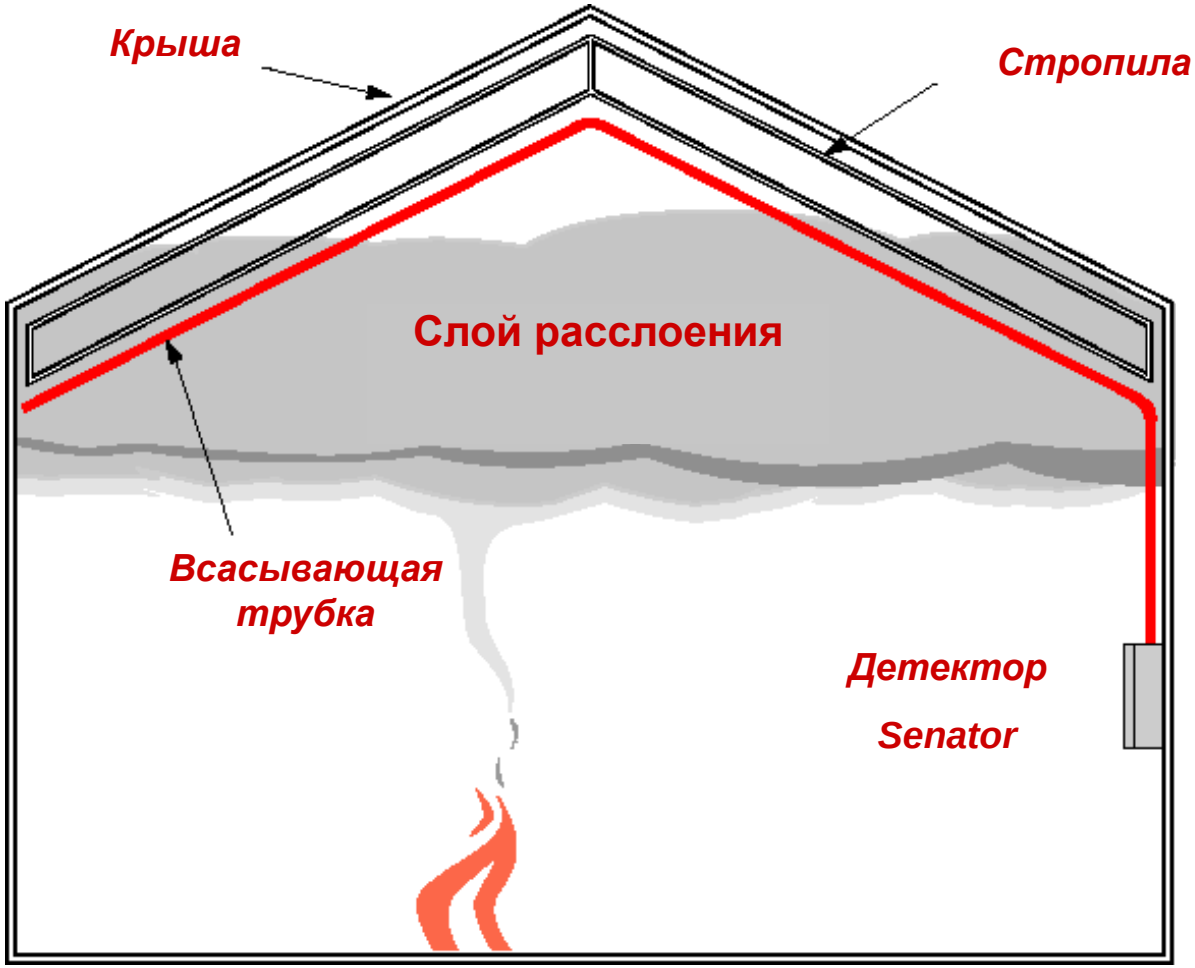

Расслоение внутри здания

UFS
Генеральный Дистрибьютор UTC Fire & Security
UTC Fire & Security
A United Technologies Company

UFS
Генеральный Дистрибьютор UTC Fire & Security

Аспирационная система Senator

UTC Fire & Security
A United Technologies Company

Детектирование за потолком

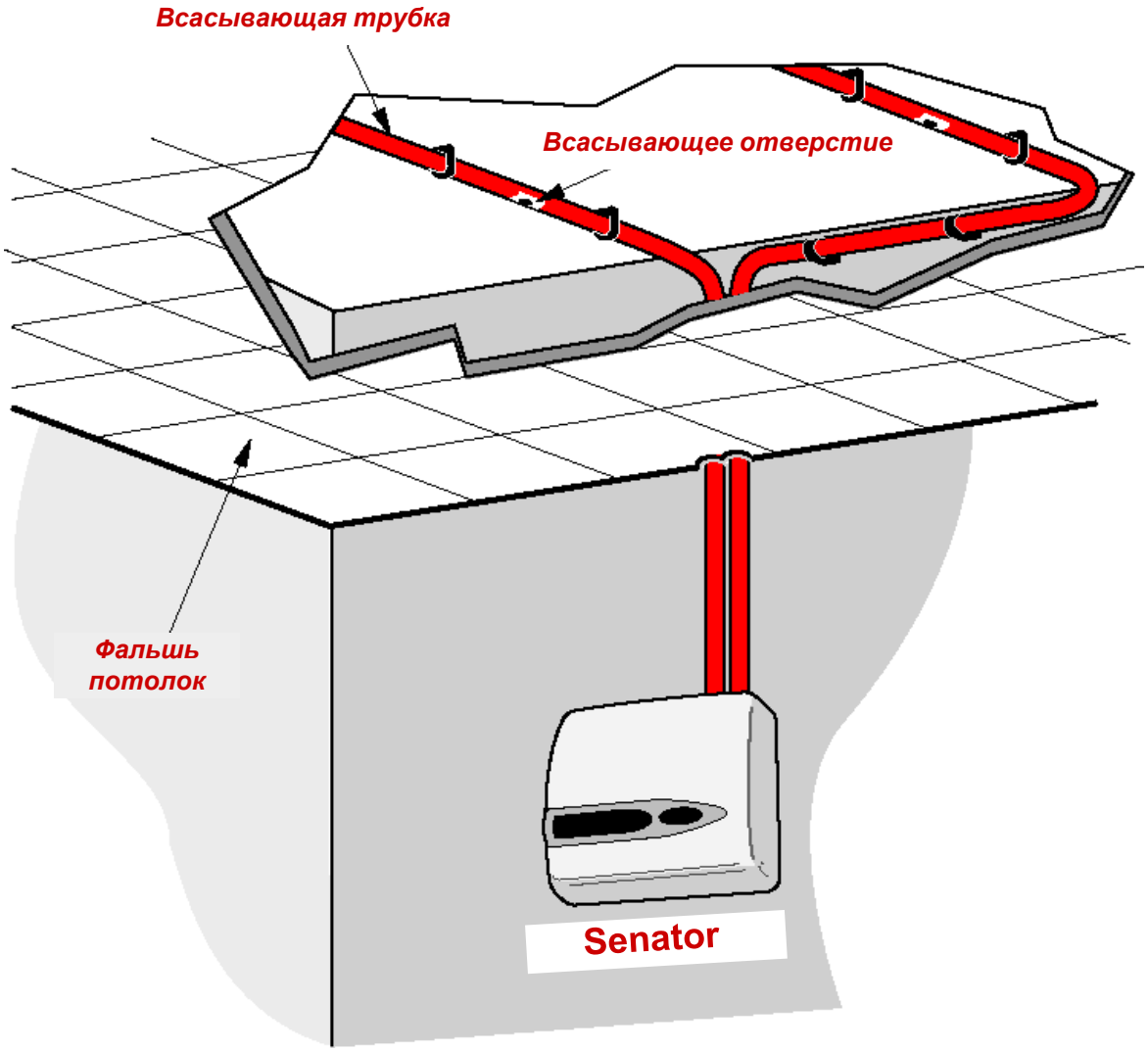

UFS
Генеральный Дистрибьютор UTC Fire & Security
UTC Fire & Security
A United Technologies Company

Скрытое детектирование

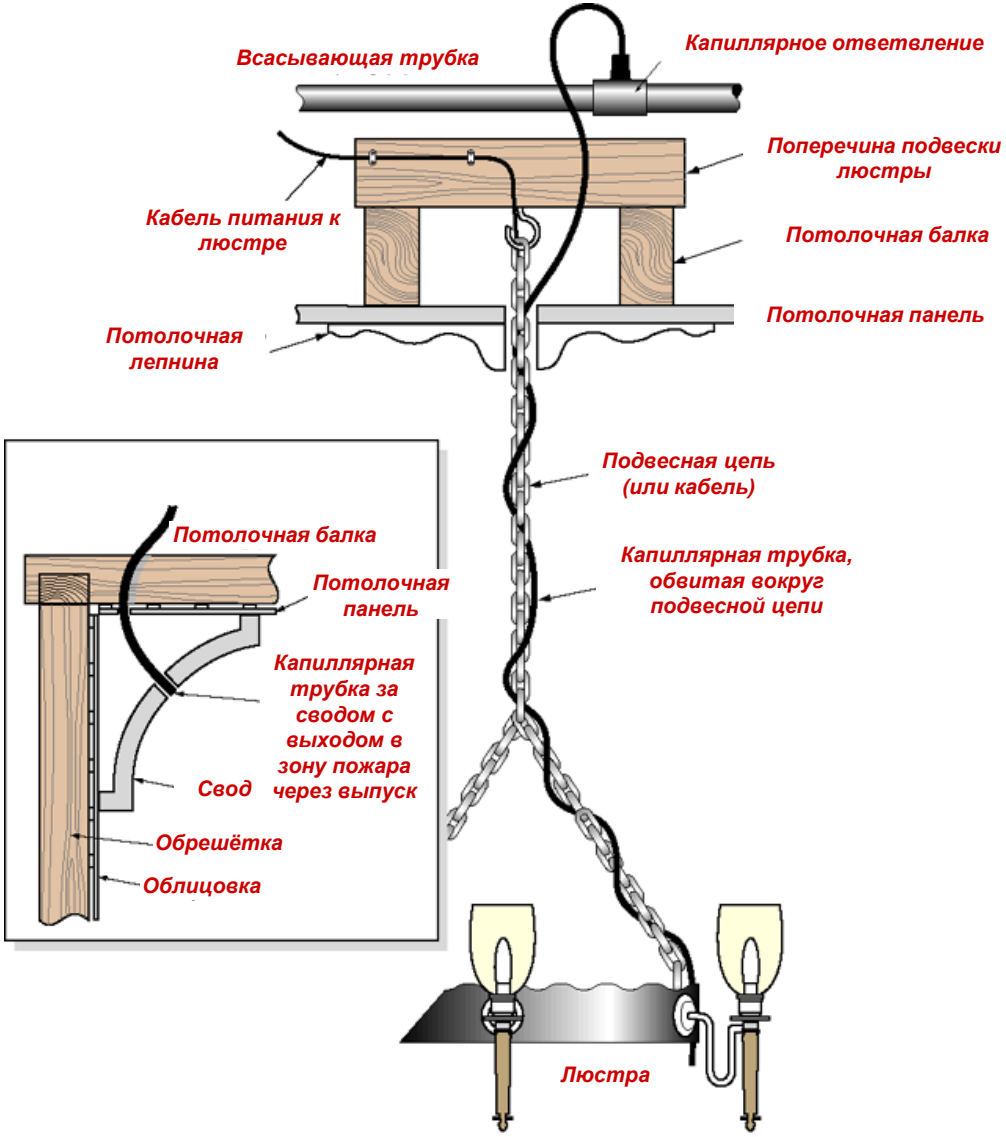

UFS
Генеральный Дистрибьютор UTC Fire & Security

Аспирационная система Senator

UTC Fire & Security
A United Technologies Company

Нагреватель воздуха – применение в холодильниках

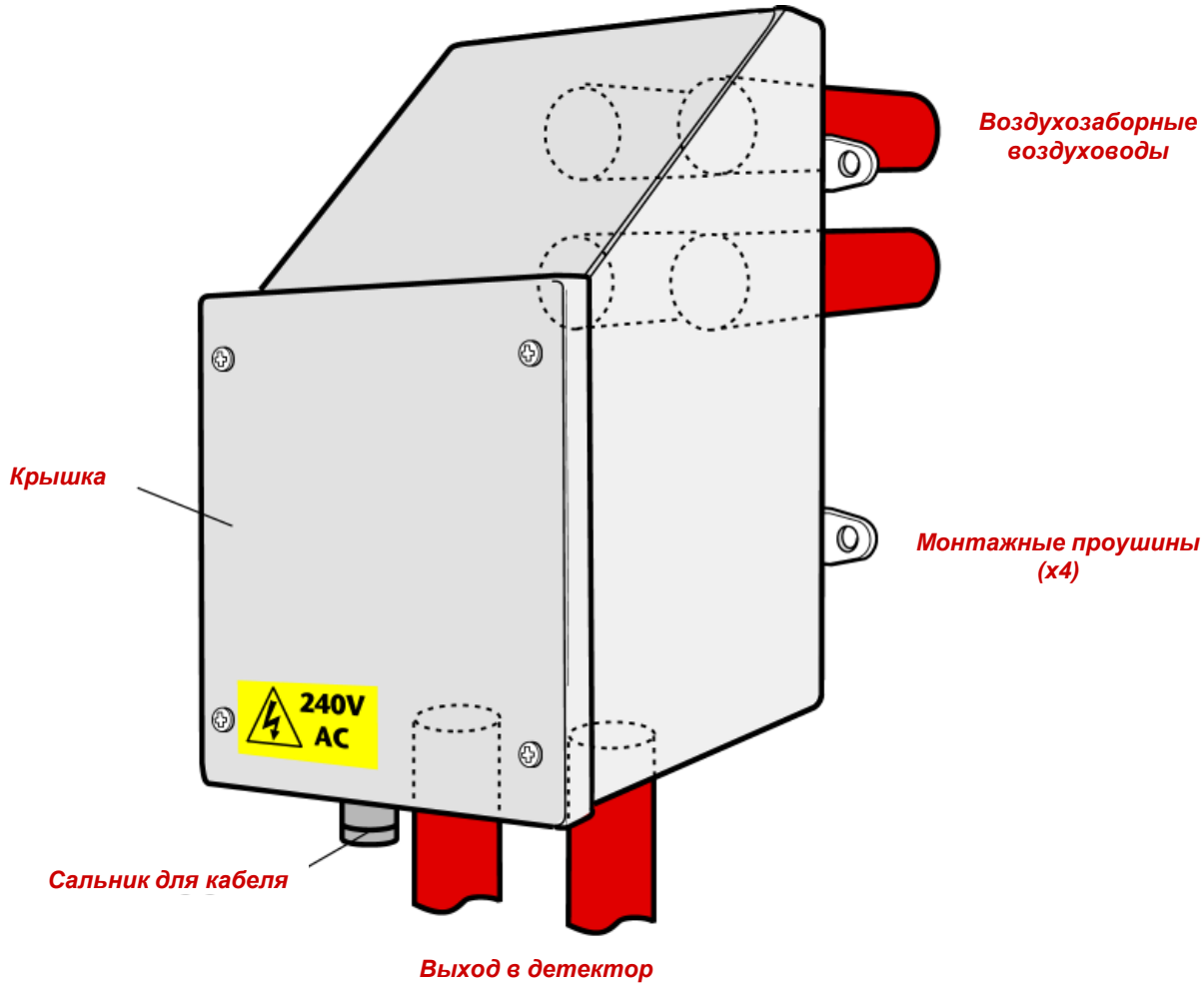

Пример монтажа в холодильнике

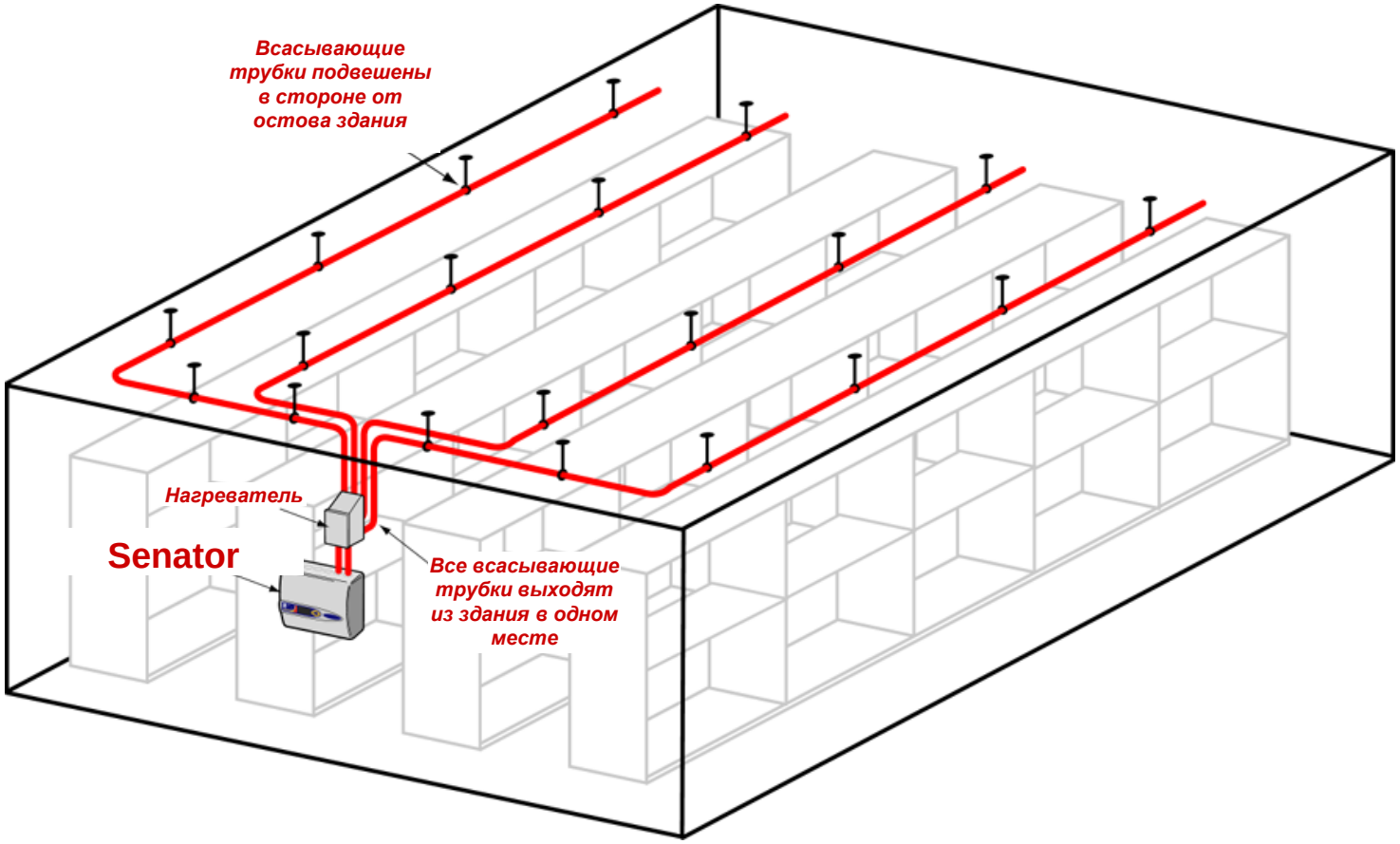

UFS
Генеральный Дистрибьютор UTC Fire & Security

Аспирационная система Senator

UTC Fire & Security
A United Technologies Company

Детектирование в стойках

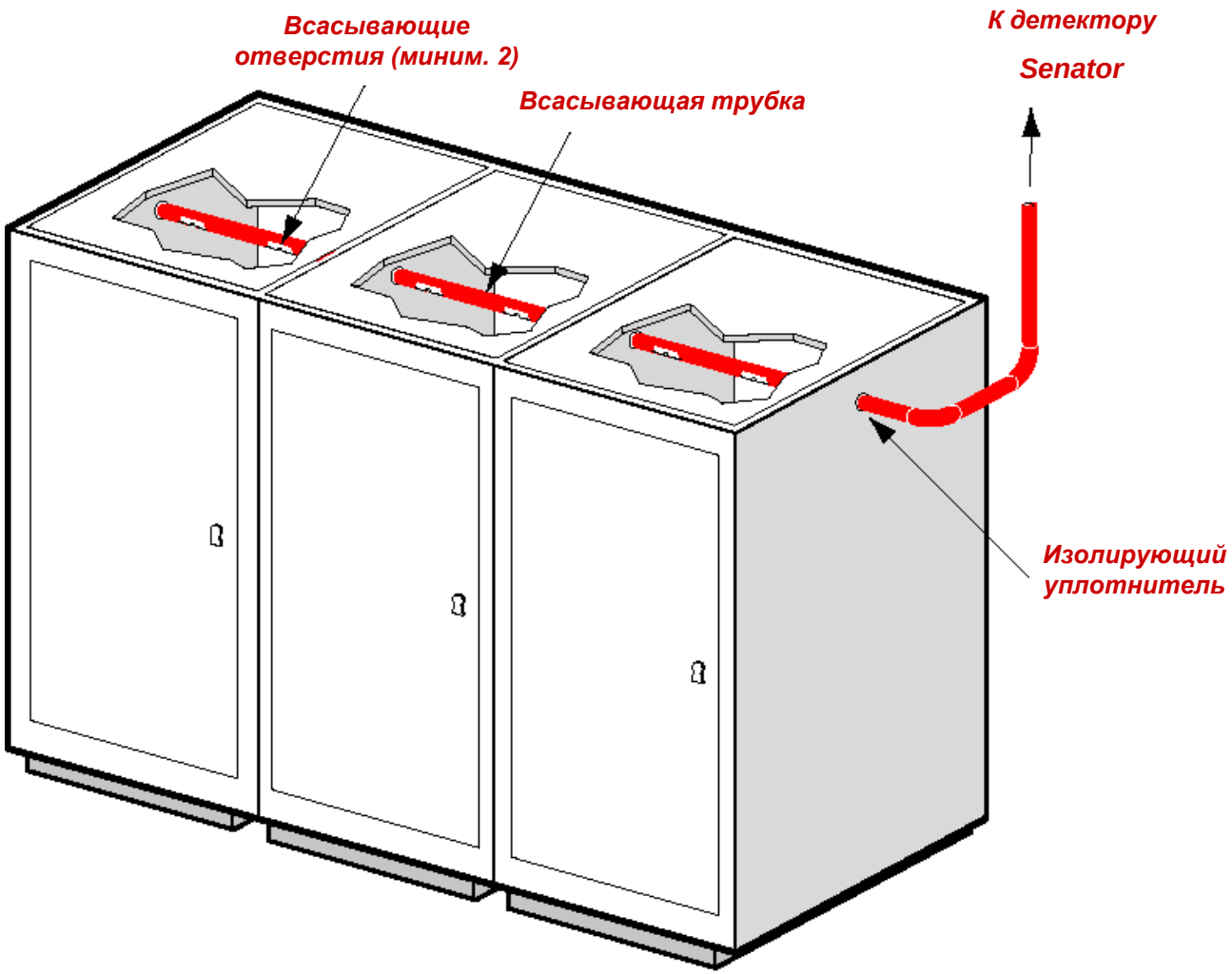

Детектирование в стойке со стояком

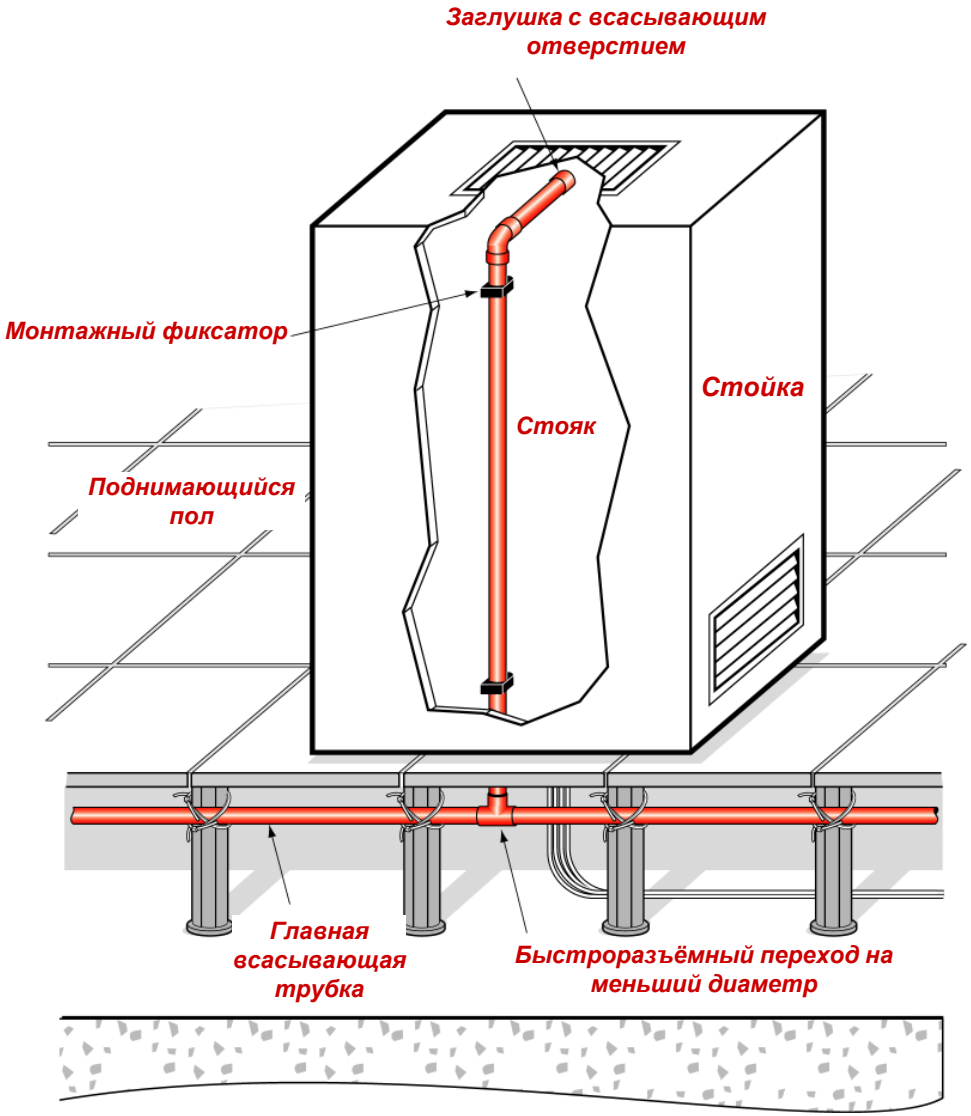

UFS
Генеральный Дистрибьютор UTC Fire & Security
UTC Fire & Security
A United Technologies Company

Детектирование в стойке

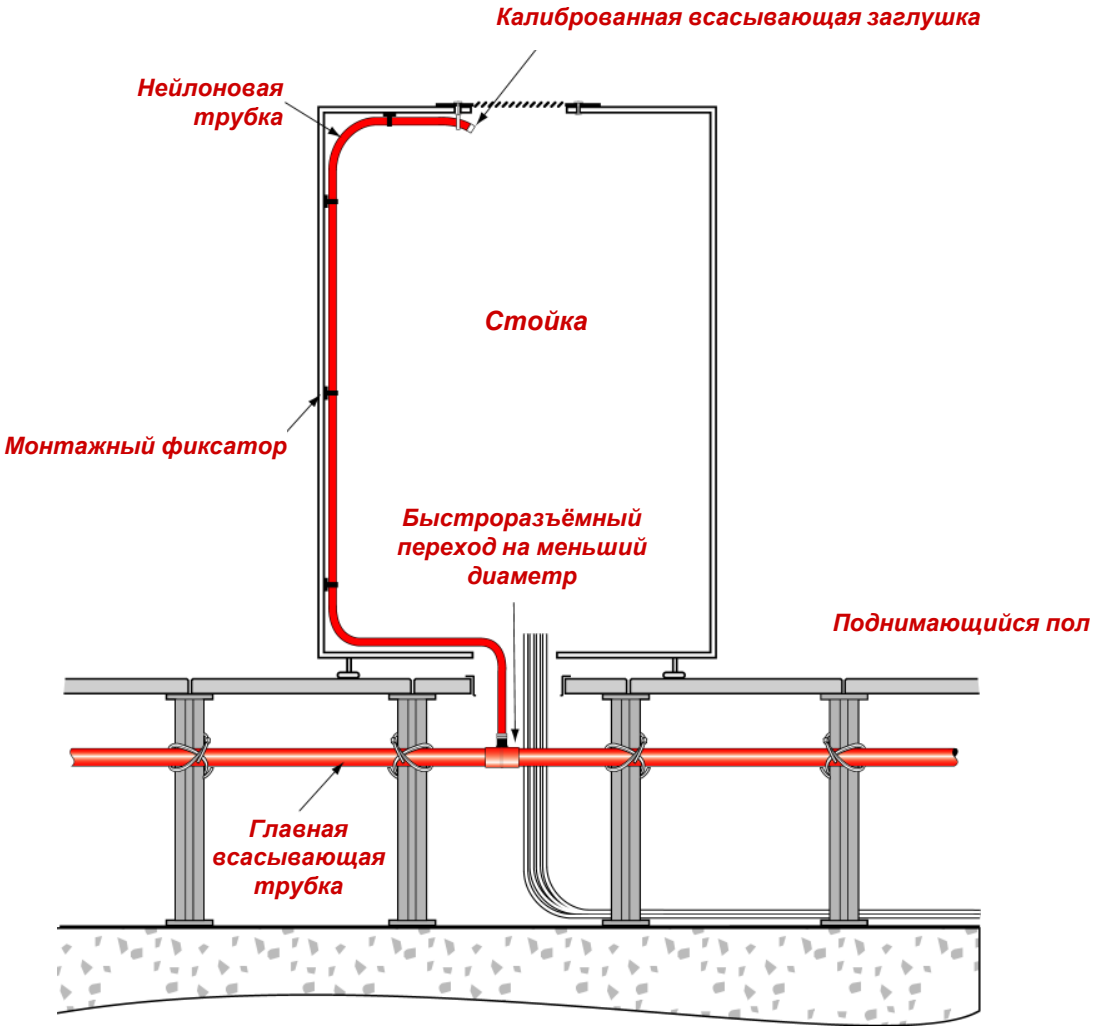

‘Линейное‘ детектирование дыма в кабельном канале

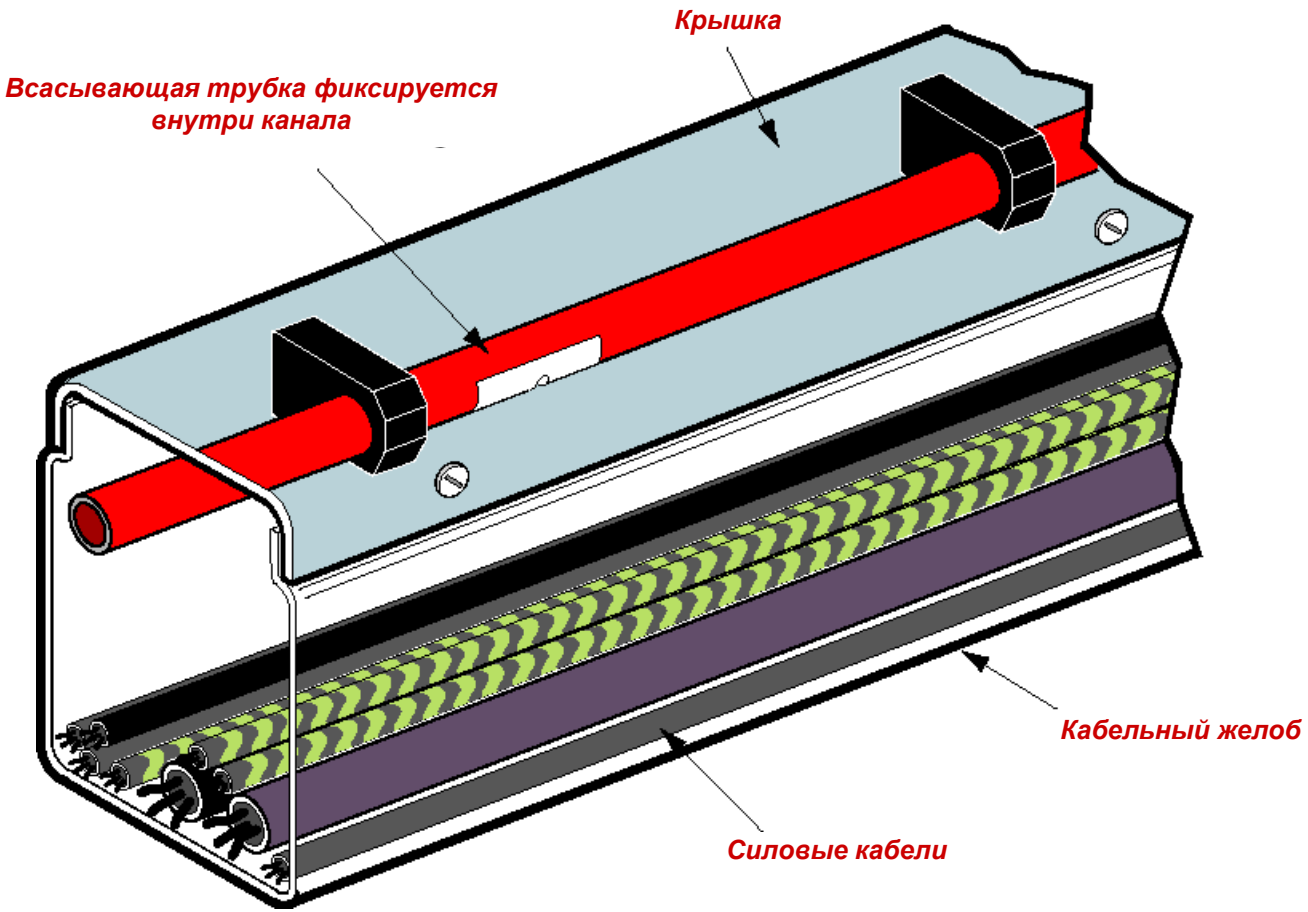

Детектирование внутри кабельных лотков

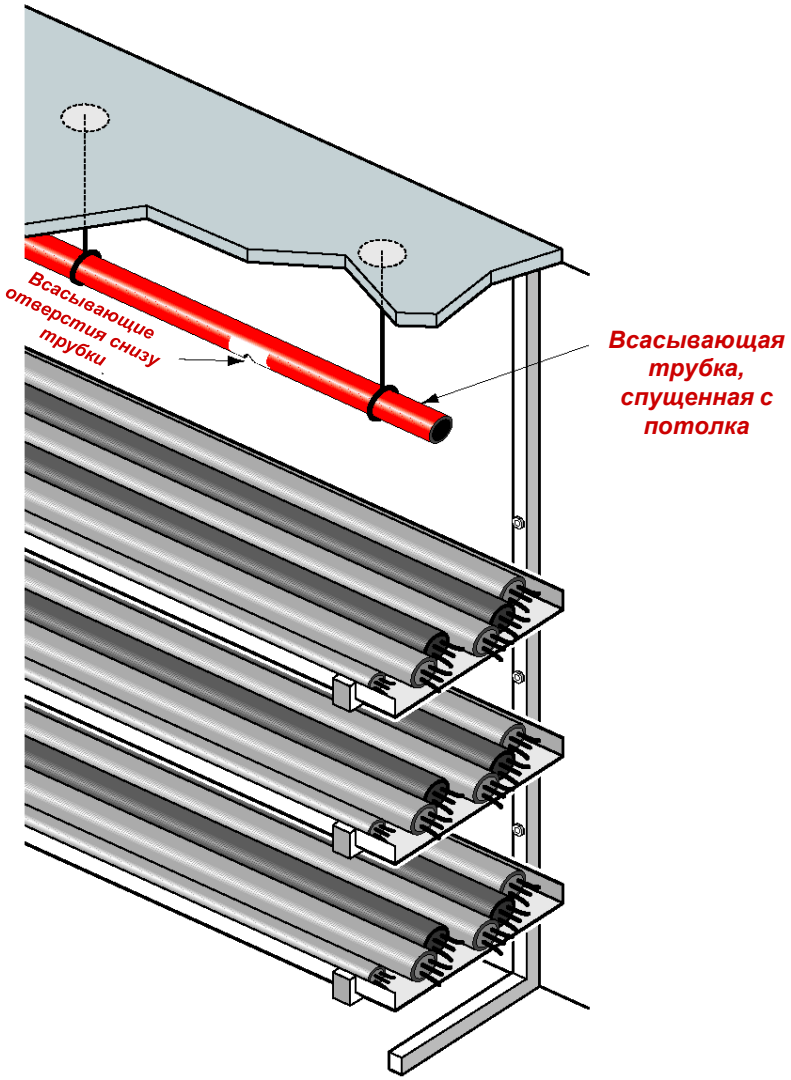

Трасса воздуха /дыма в чистой комнате

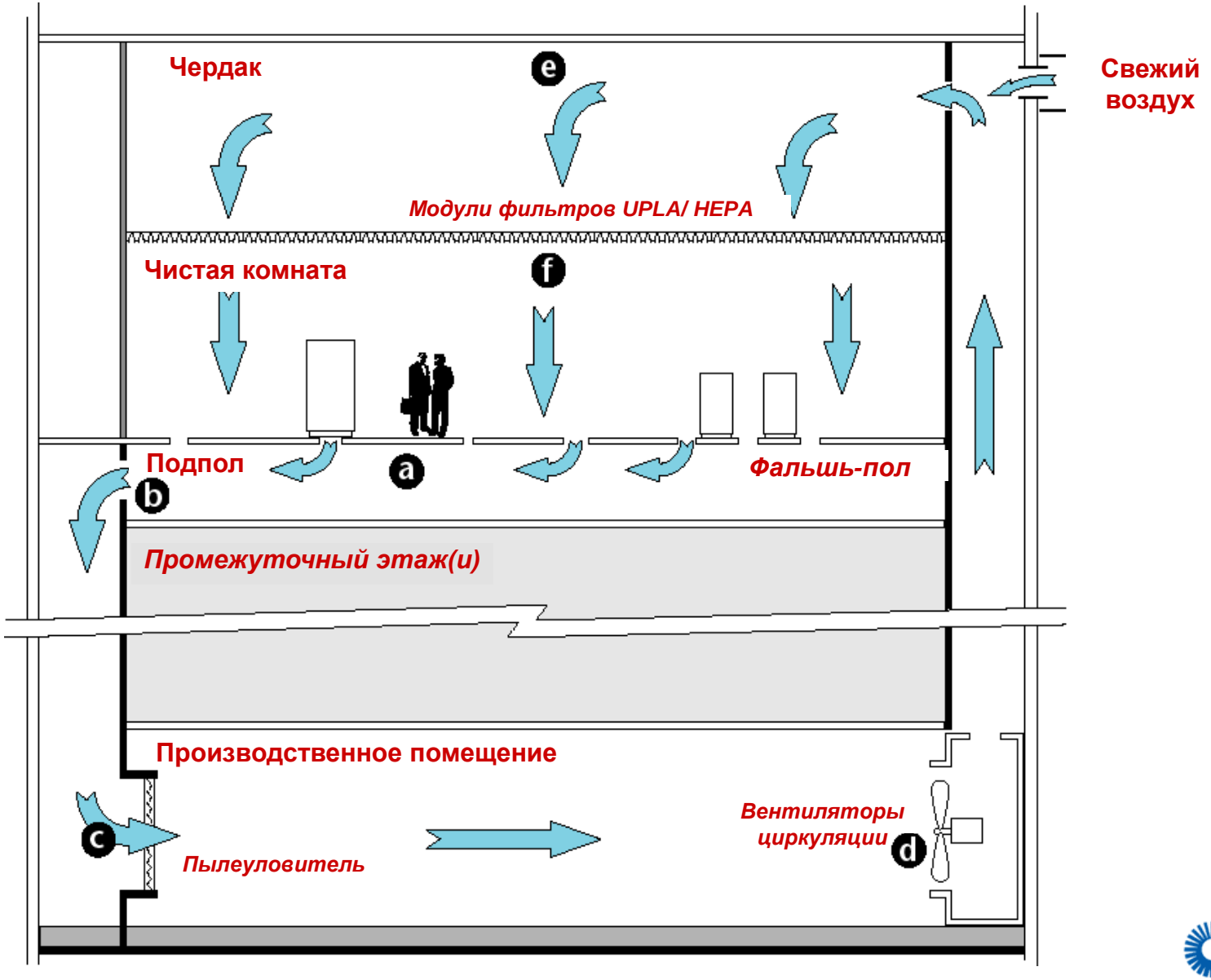

Метод ‘нисходящей трубки’ на потолке

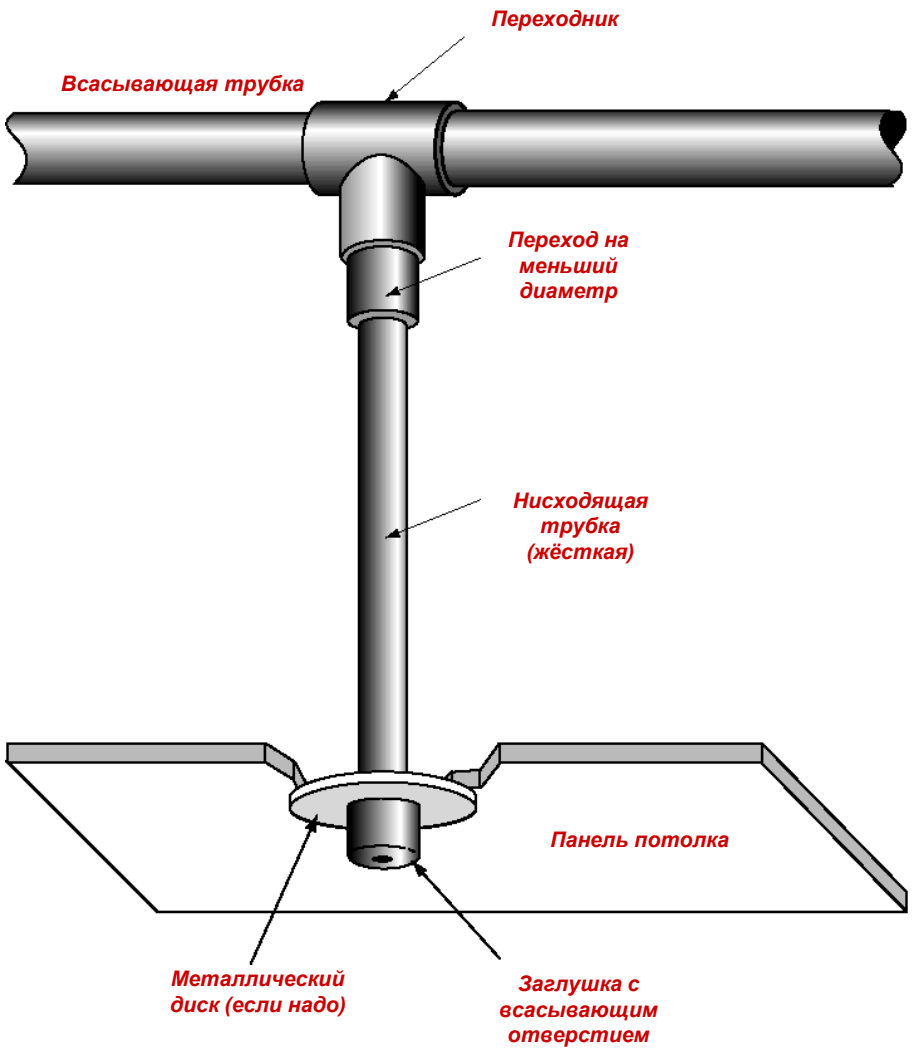

Метод удалённой ‘капиллярной’ трубки

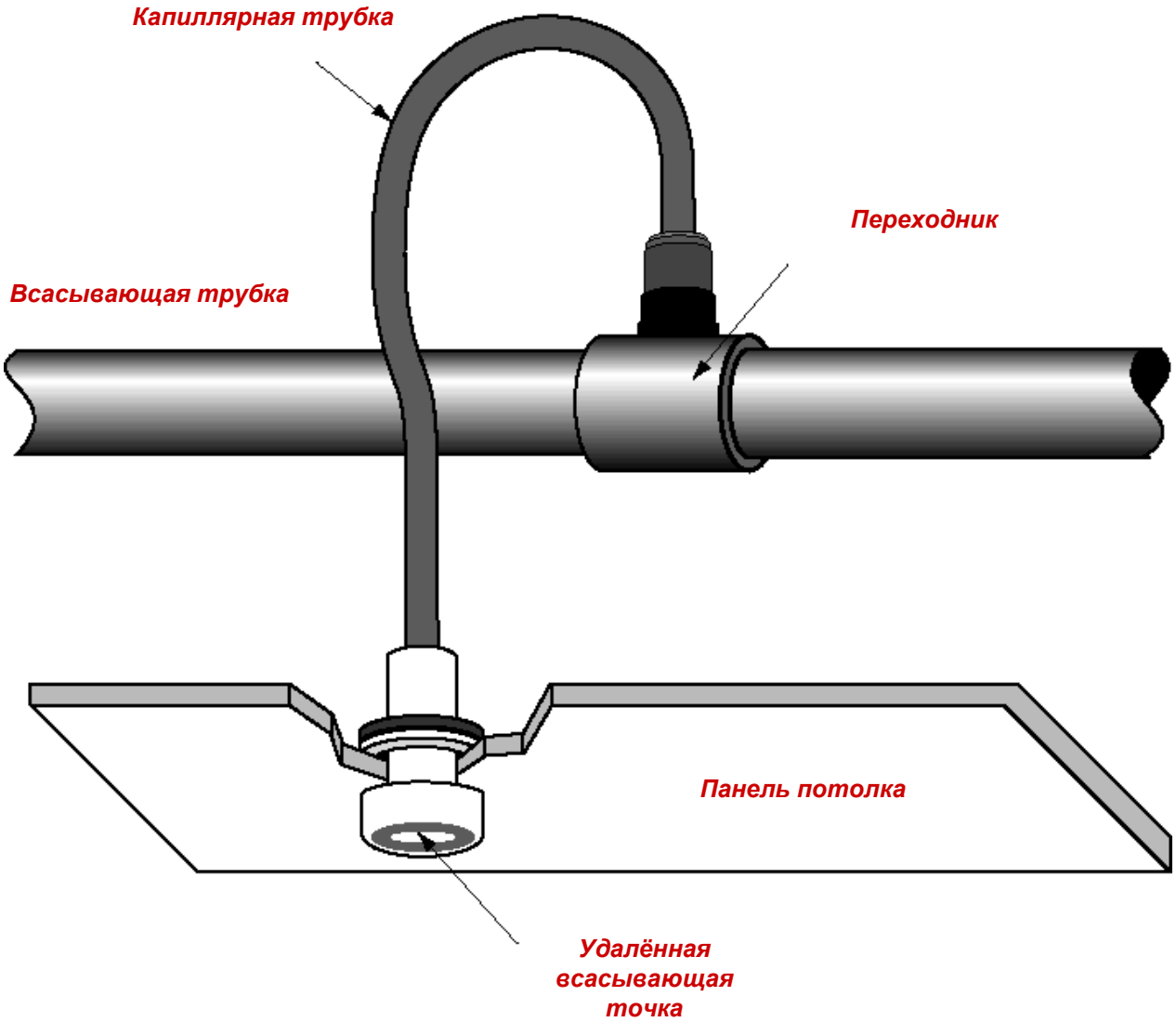

Аспирационная система Senator

КОНЕЦ РАЗДЕЛА

Спасибо за Внимание

ООО "АСК СПб"
авторизованный дистрибьютор **UFS**
Тел.(812)301-53-73, т.89218710670(офис)
www.ask-ops.ru
E-Mail: sv_complekt@inbox.ru,complekt1@mail.ru